# 令和4年度 秋季連盟戦 男子決勝トーナメント結果

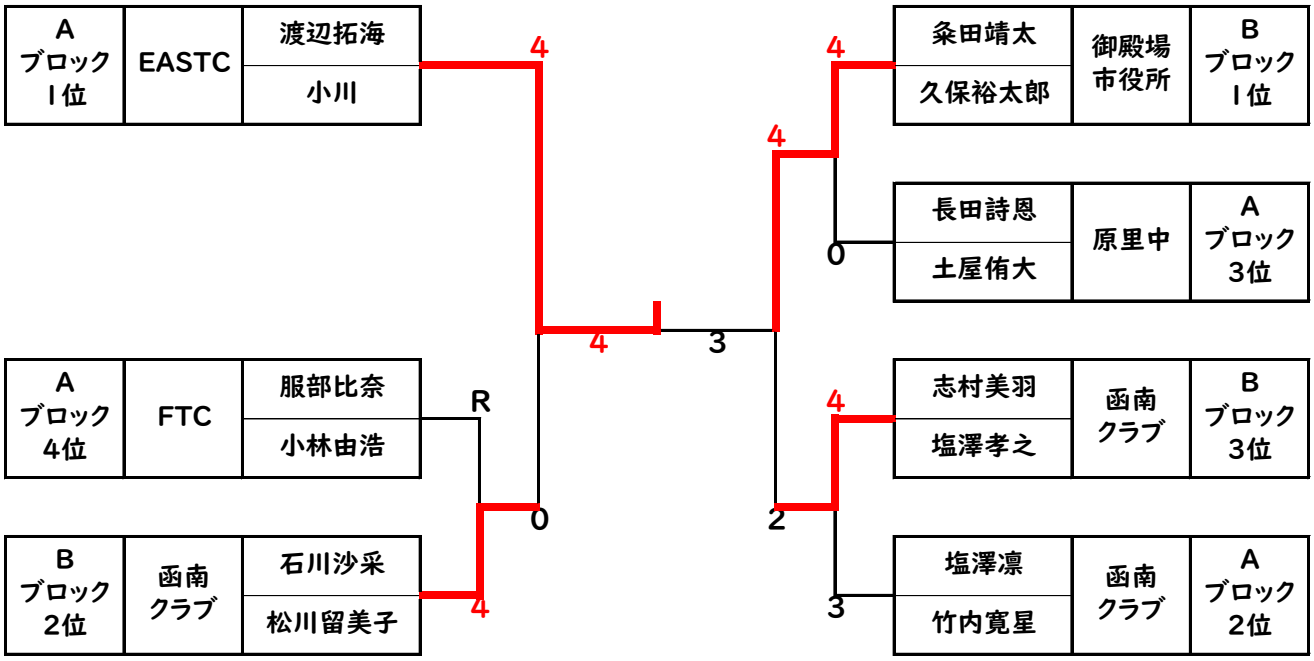


## 3位決定戦

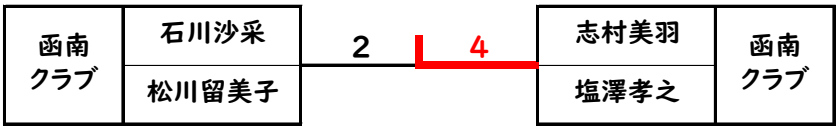

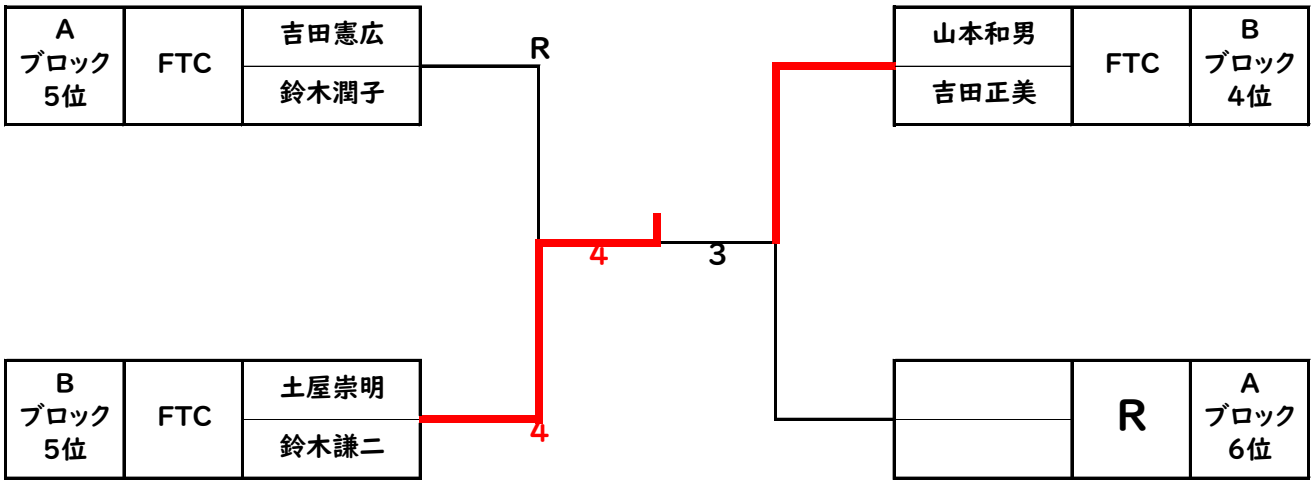
# 令和4年度 秋季連盟戦 男子コンソレーション結果